RC-52

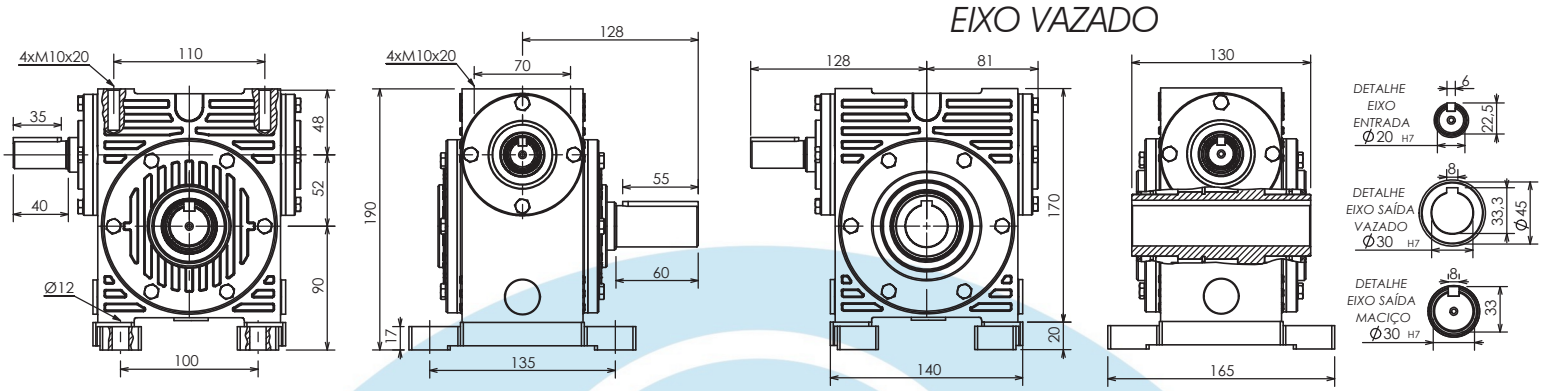

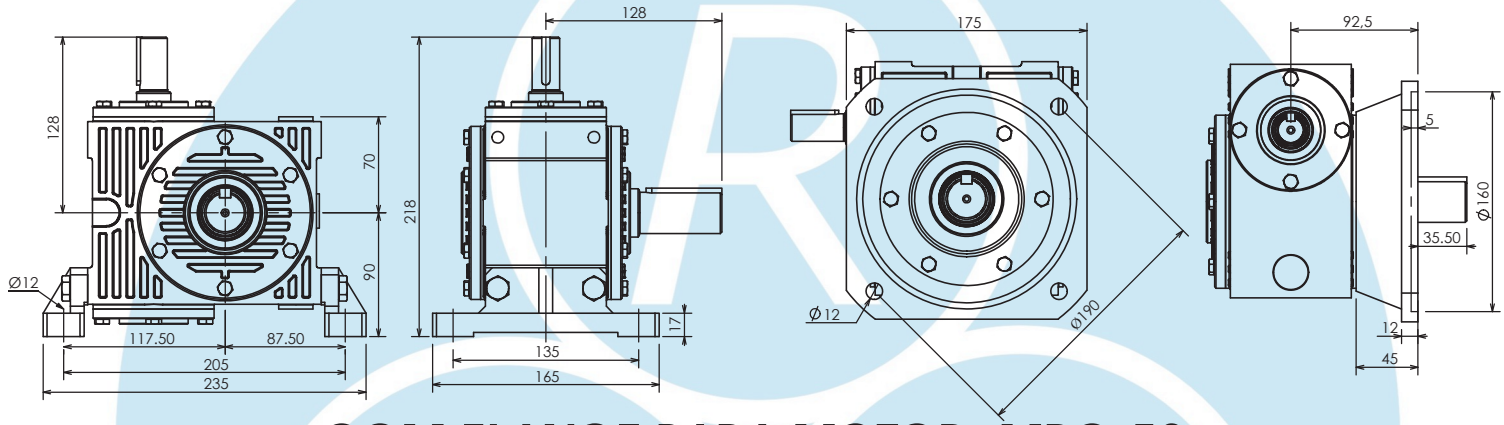

COM FLANGE PARA MOTOR: MRC-52

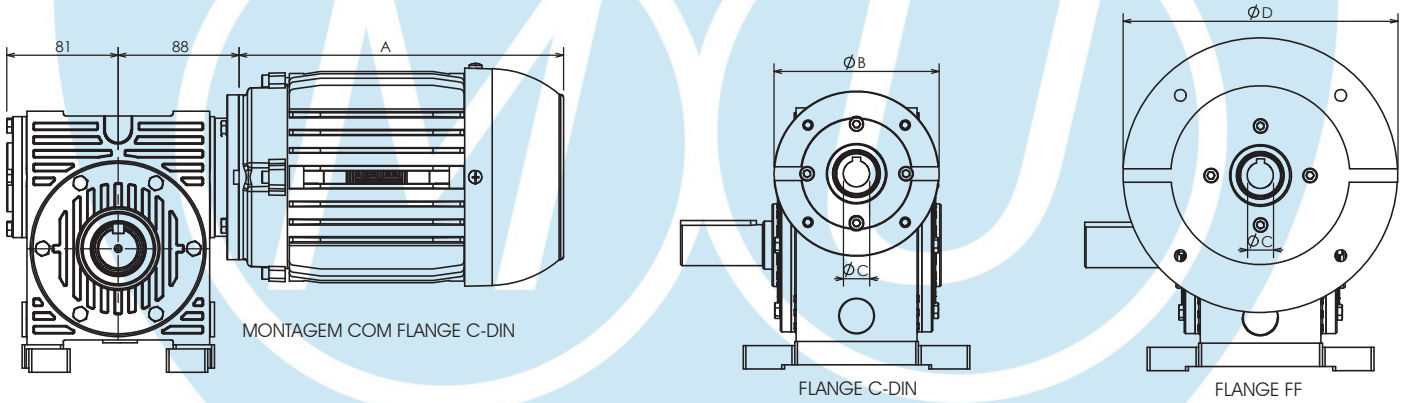

OBS.: A COTA "A" DO MOTOR PODE VARIAR DE ACORDO COM O FABRICANTE

Opções de motores disponíves para acoplamento direto ao redutor "MRC"				
COTA (mm)	A	B	C	D
CARCAÇA 63	195	Ø90	Ø11	Ø140
CARCAÇA 71	220	Ø105	Ø14	Ø160
CARCAÇA 80	238	Ø120	Ø19	Ø200

FATOR DE SERVIÇO

CARGA	3h/dia	10h/dia	24h/dia
Uniforme	0,8	1,0	1,2
Choques leves	1,0	1,2	1,5
Choques fortes	1,5	1,7	2,0

REDUÇÕES DISPONÍVES E CAPACIDADE EM CV A 1750 RPM NA ENTRADA PARA FATOR DE SERVIÇO 1										
REDUÇÃO EFETIVA	1:10	1:12,6	1:15	1:19	1:26	1:31	1:39	1:52	1:62	1:80
CAPACIDADE (CV)	1,5	1,5	1,5	1,5	1,0	1,0	1,0	0,75	0,5	0,33
TORQUE (kgf/m)	5,0	5,6	6,6	7,8	6,7	7,6	8,7	8,0	6,2	4,1
REDUÇÕES DISPONÍVES E CAPACIDADE EM CV A 1150 RPM NA ENTRADA PARA FATOR DE SERVIÇO 1										
REDUÇÃO EFETIVA	1:10	1:12,6	1:15	1:19	1:26	1:31	1:39	1:52	1:62	1:80
CAPACIDADE (CV)	1,0	1,0	1,0	1,0	0,75	0,75	0,75	0,5	0,33	0,25
TORQUE (kgf/m)	5,0	5,6	6,6	7,8	6,7	7,6	8,7	8,0	6,2	5,0

PESO APROXIMADO: 13KG

QUANTIDADE DE ÓLEO: 0,6 LITROS

Dimensões em mm (milímetros).

Sujeito a alterações sem aviso prévio.